BOREN GAT IN WAND

Omschrijving

Omschrijving

Boren met diamant in betonwanden of wanden van MBI steen.

Tabel

ABONNEREN: Waarom zijn de prijzen vervangen door x-jes?

	Diameter in mm	Kosten per boordiepte					
		10 mm	100 mm	150 mm	200 mm	250 mm	300 mm
Beton	x,xx	x,xx	x,xx	x,xx	x,xx	x,xx	x,xx
	x,xx	x,xx	x,xx	x,xx	x,xx	x,xx	x,xx
	x,xx	x,xx	x,xx	x,xx	x,xx	x,xx	x,xx
	x,xx	x,xx	x,xx	x,xx	x,xx	x,xx	x,xx
	x,xx	x,xx	x,xx	x,xx	x,xx	x,xx	x,xx
	x,xx	x,xx	x,xx	x,xx	x,xx	x,xx	x,xx
	x,xx	x,xx	x,xx	x,xx	x,xx	x,xx	x,xx
	x,xx	x,xx	x,xx	x,xx	x,xx	x,xx	x,xx
	x,xx	x,xx	x,xx	x,xx	x,xx	x,xx	x,xx
	x,xx	x,xx	x,xx	x,xx	x,xx	x,xx	x,xx
	x,xx	x,xx	x,xx	x,xx	x,xx	x,xx	x,xx
	x,xx	x,xx	x,xx	x,xx	x,xx	x,xx	x,xx
	x,xx	x,xx	x,xx	x,xx	x,xx	x,xx	x,xx
	x,xx	x,xx	x,xx	x,xx	x,xx	x,xx	x,xx
	x,xx	x,xx	x,xx	x,xx	x,xx	x,xx	x,xx
	x,xx	x,xx	x,xx	x,xx	x,xx	x,xx	x,xx
	x,xx	x,xx	x,xx	x,xx	x,xx	x,xx	x,xx
	x,xx	x,xx	x,xx	x,xx	x,xx	x,xx	x,xx
	x,xx	x,xx	x,xx	x,xx	x,xx	x,xx	x,xx
	x,xx	x,xx	x,xx	x,xx	x,xx	x,xx	x,xx
	x,xx	x,xx	x,xx	x,xx	x,xx	x,xx	x,xx
	x,xx	x,xx	x,xx	x,xx	x,xx	x,xx	x,xx
	x,xx	x,xx	x,xx	x,xx	x,xx	x,xx	x,xx
	x,xx	x,xx	x,xx	x,xx	x,xx	x,xx	x,xx
	x,xx	x,xx	x,xx	x,xx	x,xx	x,xx	x,xx
	x,xx	x,xx	x,xx	x,xx	x,xx	x,xx	x,xx
	x,xx	x,xx	x,xx	x,xx	x,xx	x,xx	x,xx

MBI steen	x,xx	x,xx	x,xx	x,xx	x,xx	x,xx	x,xx
	x,xx	x,xx	x,xx	x,xx	x,xx	x,xx	x,xx
	x,xx	x,xx	x,xx	x,xx	x,xx	x,xx	x,xx
	x,xx	x,xx	x,xx	x,xx	x,xx	x,xx	x,xx
	x,xx	x,xx	x,xx	x,xx	x,xx	x,xx	x,xx
	x,xx	x,xx	x,xx	x,xx	x,xx	x,xx	x,xx
	x,xx	x,xx	x,xx	x,xx	x,xx	x,xx	x,xx
	x,xx	x,xx	x,xx	x,xx	x,xx	x,xx	x,xx
	x,xx	x,xx	x,xx	x,xx	x,xx	x,xx	x,xx
	x,xx	x,xx	x,xx	x,xx	x,xx	x,xx	x,xx
	x,xx	x,xx	x,xx	x,xx	x,xx	x,xx	x,xx
	x,xx	x,xx	x,xx	x,xx	x,xx	x,xx	x,xx
	x,xx	x,xx	x,xx	x,xx	x,xx	x,xx	x,xx
	x,xx	x,xx	x,xx	x,xx	x,xx	x,xx	x,xx
	x,xx	x,xx	x,xx	x,xx	x,xx	x,xx	x,xx
	x,xx	x,xx	x,xx	x,xx	x,xx	x,xx	x,xx
	x,xx	x,xx	x,xx	x,xx	x,xx	x,xx	x,xx
	x,xx	x,xx	x,xx	x,xx	x,xx	x,xx	x,xx
	x,xx	x,xx	x,xx	x,xx	x,xx	x,xx	x,xx
	x,xx	x,xx	x,xx	x,xx	x,xx	x,xx	x,xx
	x,xx	x,xx	x,xx	x,xx	x,xx	x,xx	x,xx
	x,xx	x,xx	x,xx	x,xx	x,xx	x,xx	x,xx
	x,xx	x,xx	x,xx	x,xx	x,xx	x,xx	x,xx
	x,xx	x,xx	x,xx	x,xx	x,xx	x,xx	x,xx
	x,xx	x,xx	x,xx	x,xx	x,xx	x,xx	x,xx
	x,xx	x,xx	x,xx	x,xx	x,xx	x,xx	x,xx
	Minimaal factuurbedrag	x,xx					

Exclusief

- maatvoering;
- afvoer puin.

Afbeeldingen

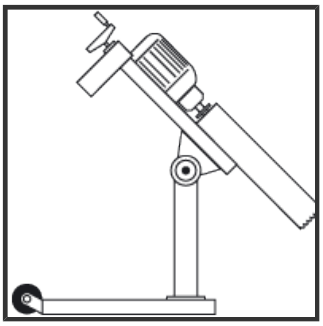

BOUWKOSTEN.NL IS ONDERDEEL VAN igg bouweconomie.

BOUWKOSTEN.NL B.V. / IS OOK UITGEVER VAN

GWWKOSTEN.NL
BOUWKOSTEN.NL
EXPLOITATIEKOSTEN.NL
TAXAROMONLINE.NL
BOUWKOSTENKOMPAS.NL