HULPSTUK VOOR BINNENRIOLERING, GIETIJZER

Omschrijving

Omschrijving

Gietijzeren hulpstuk riolering voor vuilwater- en hemelwaterafvoer.

Tabel

ABONNEREN: Waarom zijn de prijzen vervangen door x-jes?

Type hulpstuk	Omschrijving	Diameter in mm	Prijs per stuk bij diameter in mm van				
			54	75	106	125	156
Bocht	45°		x,xx	x,xx	x,xx	x,xx	x,xx
	90°		x,xx	x,xx	x,xx	x,xx	x,xx
Lange bocht	45°				x,xx		
T-stuk	45°	54	x,xx				
		75	x,xx	x,xx			
		106	x,xx	x,xx	x,xx		
		125	x,xx	x,xx	x,xx	x,xx	
		156		x,xx	x,xx	x,xx	x,xx
Verloopstuk		75	x,xx				
		106	x,xx	x,xx			
		125	x,xx	x,xx	x,xx		
		156			x,xx	x,xx	
Ontstoppingsstuk	Ronde opening		x,xx	x,xx	x,xx		
	Rechthoekige opening				x,xx	x,xx	x,xx
Eindkap			x,xx	x,xx	x,xx	x,xx	x,xx
Akorapid verbinding			x,xx	x,xx	x,xx	x,xx	x,xx

Afbeeldingen

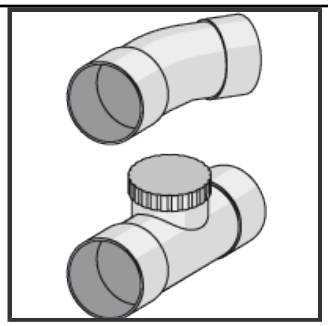

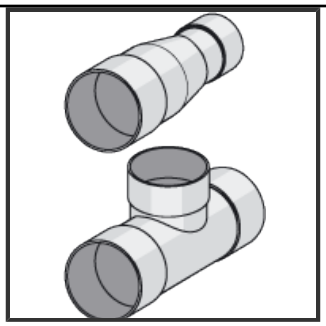

GERELATEERDE KOSTENTABELLEN

- **Afvoerputten**

BOUWKOSTEN.NL IS ONDERDEEL VAN igg bouweconomie.

BOUWKOSTEN.NL B.V. / IS OOK UITGEVER VAN

GWWKOSTEN.NL
BOUWKOSTEN.NL
EXPLOITATIEKOSTEN.NL
TAXAROMONLINE.NL
BOUWKOSTENKOMPAS.NL